WACKER.NEUSON.RU
Бесплатный звонок по России: 8 (800) 222-12-08
Многоканальный Москва: +7 (495) 748-85-80

WL32

Шарнирно-сочлененные колесные погрузчики

Маленький крепыш

Благодаря небольшой ширине колесный погрузчик WL32 гарантирует первоклассные результаты работы, в особенности в условиях ограниченного пространства. Небольшая рабочая высота делают его незаменимым помощником при доставке материалов во время строительных работ и в зданиях. Погрузчик имеет высокую мощность, и благодаря производительности гидравлической системы до 100 литров является идеальным решением для использования навесного оборудования.

- Компактные размеры с вертикальными габаритами менее 2,5 метров
- Высокая производительность гидравлической системы до 100 литров
- Малый радиус поворота
- Гидростатический полный привод и качающаяся подвеска моста
- Большой выбор навесного оборудования

Технические характеристики

	Защитная крыша	Кабина*
Параметры двигателя		
Изготовитель	Perkins	Perkins
Тип двигателя	404 D-22	404 D-22
Цилиндр	4	4
Мощность	36,3 кВт	36,3 кВт
При числе оборотов максимум	2800 1/мин	2800 1/мин
Рабочий объем	2216 см^3	2216 см^3
Тип охлаждающей среды	Вода	Вода
Электроустановка		
Рабочее напряжение	12 В	12 В
Аккумулятор	95 Ач	95 Ач
Генератор	85 А	85 А
Вес		
Рабочая масса	3400 кг	3400 кг
Опрокидывающая нагрузка с ковшом - машина прямо	2032 кг	2269 кг
Опрокидывающая нагрузка с ковшом - машина под углом	1692 кг	1898 кг
Опрокидывающая нагрузка с вилочным захватом - машина прямо	1731 кг	1908 кг
Опрокидывающая нагрузка с вилочным захватом - машина под углом	1459 кг	1605 кг
Данные транспортного средства		
Объем ковша Стандартный ковш	0,45 м^3	0,45 м^3
Ходовой привод	Гидростатический с универсальным валом шарнира	Гидростатический с универсальным валом шарнира
Система координат	PA940	PA940
Рабочее место водителя (опция)	FSD (кабина)	Кабина
Скорость (опция)	0-20 (28) км/ч	0-20 (28) км/ч
Скорость Стадия 2:	0 – 28 км/ч	0 – 28 км/ч
Ступеней скорости	2	2
Стандартные шины	31 x 15,5-15 EM ET-37	31 x 15,5-15 EM ET-37
Гидравлическая установка		
Гидравлика перемещения - Рабочее давление	450 бар	450 бар
Гидравлический привод оборудования - рабочее давление	210 бар	210 бар
Рабочая гидравлика - Объем подачи	56 л/мин	56 л/мин
Рабочая гидравлика - Объем подачи (опция до)	100 л/мин	100 л/мин
Заправочные объемы		
Емкость топливного бака	65 л	65 л
Гидравлический бак	35 л	35 л
Уровень шума		
Гарантированный уровень акустической мощности LwA	101 дБ(А)	101 дБ(А)
Заданный уровень звука LpA	82 дБ(А)	82 дБ(А)

Стандартный ковш = землеройный ковш, ширина 1400 мм
FSD = Защитная крыша
Расчет опрокидывающей нагрузки по стандарту ISO 14397-EN474-3
* Версия с оборудованием (кабина)

Размеры

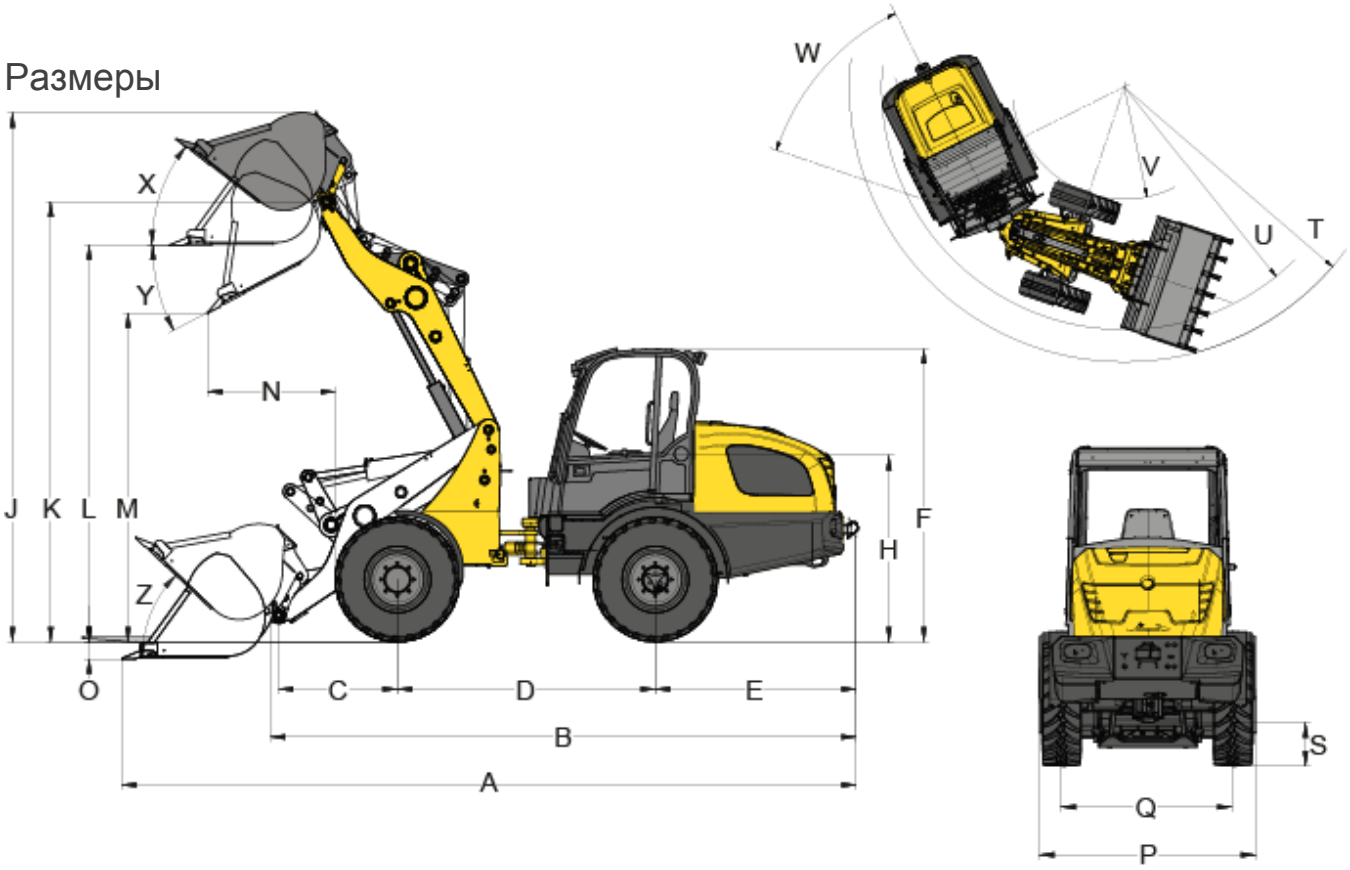

	Стандартные шины	31x15,50-15 EM ET-37
A	Общая длина	4755 мм
B	Общая длина без лопаты	4022 мм
C	Bucket pivot point to axle center	675 мм
D	Колесная база	1952 мм
E	Выступ задней части	1290 мм
F	Высота с низкой защитной крышей	2351 мм
F	Высота с высокой защитной крышей	2351 мм
H	Высота сиденья	1354 мм
J	Общая рабочая высота	3715 мм
K	Stroke height max. - bucket pivot point	3208 мм
L	Высота выгрузки	2954 мм
M	Высота разгрузки макс.	2425 мм
N	Радиус действия с M	252 мм
O	Глубина копания	50 мм
P	Общая ширина	1414 мм
Q	Ширина колеи	1014 мм
S	Дорожный просвет	275 мм
T	Радиус максимальная	3534 мм
U	Радиус на внешнем крае	3171 мм
V	Внутренний радиус	1731 мм
W	Угол изгиба	45 °
X	Преодолеваемый уклон при макс. высота хода	56 °
Y	Угол опрокидывания Максимум	37 °
Z	Преодолеваемый уклон на земле	46 °

Все значения указаны для стандартного ковша: Землеройный ковш 1400 мм, 0,45 м³ и стандартные шины: 31x15,50-15 EM ET-37

Примечание: Обратите внимание, что доступность различных видов оборудования может варьироваться в зависимости от страны, в которой находится заказчик. Вполне возможно, что определенная информация или выпускаемый продукт могут быть недоступны в вашей стране. Более точная информация о мощности двигателя приведена в руководстве по эксплуатации; фактическая отдаваемая мощность может изменяться в зависимости от условий эксплуатации. За исключением ошибок и пропусков. Изображения.
Copyright © 2019 Wacker Neuson SE.

WACKER.NEUSON.RU
Бесплатный звонок по России: 8 (800) 222-12-08
Многоканальный Москва: +7 (495) 748-85-80