EZ28

Гусеничные экскаваторы с нулевым выносом задней части

WACKER.NEUSON.RU
Продажи: +7 (495) 720-58-77
Сервис: +7 (495) 723-49-38

Конструкция для чемпионов: EZ28

Компактный экскаватор EZ28 сочетает в себе преимущества экскаватора с нулевым свесом и хорошо спроектированной кабины. Инновационный механизм лобового стекла, благодаря которому легко проветрить кабину, управление при помощи джойстика, широкий вход в кабину, а также расположение элементов управления и индикации модели EZ28 идеально приспособлены к требованиям Вашего рабочего места, обеспечивая его эргономичность.

- Кабина с измененной конструкцией модели EZ28 эргономична и просторна.
- Инновационная система открывания лобового стекла обеспечивает простоту проветривания и общения.
- Новый модульный рычаг управления: все элементы находятся в пределах досягаемости и имеют четкое расположение.
- Нулевой свес поворотной платформы для работы в условиях ограниченного пространства.
- Опциональная система обеспечения вертикальности копания (VDS) и EASY LOCK.

Примечание

Обратите внимание, что доступность различных видов оборудования может варьироваться в зависимости от страны, в которой находится заказчик. Вполне возможно, что определенная информация или выпускаемый продукт могут быть недоступны в вашей стране. Более точная информация о мощности двигателя приведена в руководстве по эксплуатации; фактическая отдаваемая мощность может изменяться в зависимости от условий эксплуатации.

Технические характеристики

Рабочие параметры	
Транспортный вес мин.	2,575 кг
Рабочая масса мин.	2,735 кг
Разрывное усилие макс. (ISO 6015)	16.61 кН
Усилие подъема макс. (ISO 6015)	27.7 кН
Глубина черпания макс.	2,544 мм
Высота разгрузки макс.	2,840 мм
Радиус черпания макс.	4,613 мм
Число оборотов поворотной платформы	10.2 об/мин
Д x Ш x В	4,255 x 1,570 x 2,408 мм
Параметры двигателя	
Изготовитель двигателя	Yanmar
Тип двигателя	3TNV76
Двигатель	Трехцилиндровый дизельный двигатель с водяным Охлаждением
Рабочий объем	1,115 см³
Число оборотов	2,500 об/мин
Мощность двигателя согласно ISO	15.2 кВт
Аккумулятор	44 Ач
Объем бака	35.2 л
Гидравлическая установка	
Рабочий насос	Двухпоточный двухшестеренчатый насос с переменной производительностью
Производительность подачи	89.4 л/мин
Рабочее давление для рабочей и ходовой гидравлики	225 бар
Рабочее давление Поворотный механизм	206 бар
Гидравлический бак	26.5 л
Комплект колес	
Ширина гусеницы	300 мм
Дорожный просвет	277 мм
Скорость передвижения макс.	3.8 км/ч
Преодолеваемый уклон	58%
Отвальный щит	
Ширина	1,570 мм
Высота	290 мм
Ход поршня отвал над уровнем грунта	380 мм
Ход поршня отвал ниже уровня грунта	419 мм
Уровень шума	
уровень шума (LwA) согласно 2000/14/EG	93 дБ(А)

Размеры

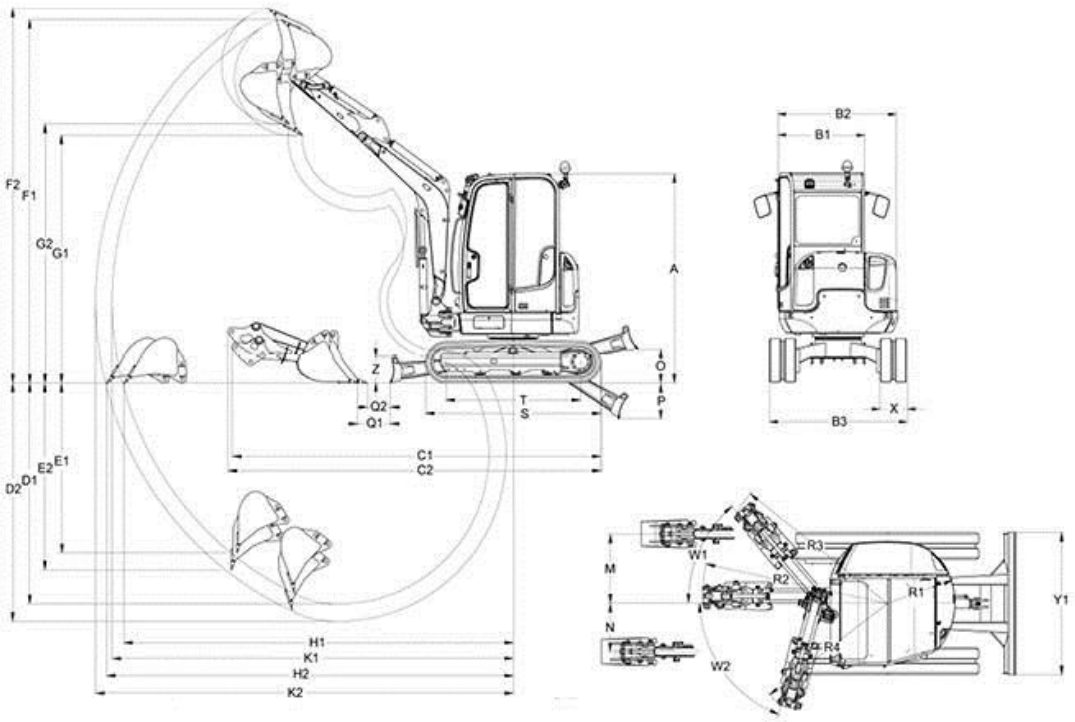

B1	Ширина of the cabin мм	980
B2	Ширина of the revolving superstructure мм	1,340
B3	Ширина of the undercarriage мм	1,570
C1	Транспортировочная длина (short dipper arm) мм	4,270
C2	Транспортировочная длина (long dipper arm) мм	4,290
D1	Глубина черпания Max. (short dipper arm) мм	2,540
D2	Глубина черпания Max. (long dipper arm) мм	2,740
E1	Глубина копания Max. vertical (short dipper arm) мм	1,960
E2	Глубина копания Max. vertical (long dipper arm) мм	2,150
F1	Высота копания Max. (short dipper arm) мм	4,180
F2	Высота копания Max. (long dipper arm) мм	4,310
G1	Высота разгрузки Max. (short dipper arm) мм	2,850
G2	Высота разгрузки Max. (long dipper arm) мм	2,980
K1	Радиус черпания Max. (short dipper arm) мм	4,630
K2	Радиус черпания Max. (long dipper arm) мм	4,820
H1	Радиус действия Max. ground coverage (short dipper arm) мм	4,490
H2	Радиус действия Max. ground coverage (long dipper arm) мм	4,690
M	Перемещение стрелы Max. boom offset to center of bucket, right side мм	765
N	Перемещение стрелы Max. boom offset to center of bucket, left side мм	535
O	Высота подъема Max. of dozer blade above subgrade мм	390
P	Глубина копания Max. of the dozer blade below subgrade мм	410
W1	Угол поворота Max. of the arm system to the right °	50
W2	Угол поворота Max. of the arm system to the left ° 7	75
Q1	Расстояние of bucket dozer blade (short dipper arm) мм	360
Q2	Расстояние of bucket dozer blade (long dipper arm) мм	265
R2	Радиус поворота стрелы center мм	2,080
R3	Радиус поворота стрелы right мм	1,960
R4	Радиус поворота стрелы left мм	1,660
S	Длина Total traveling gear мм	2,020
T	Длина Traveling gear length of the sprocket guide wheel мм	1,550
Y1	Ширина Dozer blade мм	1,570
Z	Высота Dozer blade мм	300