WACKER.NEUSON.RU
Бесплатный звонок по России: 8 (800) 222-12-08
Многоканальный Москва: +7 (495) 748-85-80

WL70

Шарнирно-сочлененные колесные погрузчики

Огромная мощность

Благодаря двигателю, изготовленному по последним технологиям, и согласно новейшим требованиям норм по вредным отработавшим газам, погрузчик WL70 имеет чрезвычайно эффективный и мощный двигатель, который превращает данный колесный погрузчик в сгусток энергии в действии. Это поддерживается и очень прочной, мощной конструкцией длинной стрелы погрузчика, позволяющей осуществлять быструю и эффективную погрузку и разгрузку материалов. Все навесное оборудование с электроприводом может контролироваться на джойстике. Это повышает эффективность и позволяет ускорять производственные процессы.

- Мощный двигатель Perkins 55,4 кВт или вариант на 90 кВт и система SCR (Избирательный каталитической конвертер)
- 3,5-дюймовый цветной дисплей с большим количеством функций и понятными индикаторами
- Версия скорости 40 км/ч для больших двигателей с более высоким усилием (опционально)
- Дополнительный климат-контроль на крыше для большего комфорта оператора
- Оптимизированное использование навесного оборудования по регулированию потока масла, опция высокого расхода и непрерывная функция для 3-го и 4-го контура управления

Технические характеристики

	Стандарт двигателя	Вариант двигателя
Параметры двигателя		
Изготовитель	Perkins	Perkins
Тип двигателя	854E-E34TAWF	854E-E34TAWF
Цилиндр	4	4
Мощность	55,4 кВт	90 кВт
При числе оборотов максимум	2200 1/мин	2200 1/мин
Рабочий объем	3400 см^3	3400 см^3
Тип охлаждающей среды	Вода/воздух турбонаддува	Вода/воздух турбонаддува
Электроустановка		
Рабочее напряжение	12 В	
Аккумулятор	95 Ач	
Генератор	120 А	
Вес		
Рабочая масса	7140 кг	
Опрокидывающая нагрузка с ковшом - машина прямо	4762 кг	
Опрокидывающая нагрузка с ковшом - машина под углом	3926 кг	
Опрокидывающая нагрузка с вилочным захватом - машина прямо	4254 кг	
Опрокидывающая нагрузка с вилочным захватом - машина под углом	3559 кг	
Данные транспортного средства		
Объем ковша Стандартный ковш	1,1 м^3	
Ходовой привод	Гидростатический с универсальным валом шарнира	
Система координат	PA1422	
Рабочее место водителя (опция)	Кабина	
Скорость (опция)	0-20 (30) км/ч	
Скорость Стадия 2:	0-30 км/ч	
Ступеней скорости	2	
Стандартные шины	405/70 R 18 EM ET0	
Гидравлическая установка		
Гидравлика перемещения - Рабочее давление	445 бар	
Гидравлический привод оборудования - рабочее давление	210 бар	
Рабочая гидравлика - Объем подачи	100 л/мин	
Рабочая гидравлика - Объем подачи (опция до)	150 л/мин	
Заправочные объемы		
Емкость топливного бака	105 л	
Гидравлический бак	95 л	
Уровень шума		
Гарантированный уровень акустической мощности LwA	103 дБ(A)	

Стандартный ковш = землеройный ковш, ширина 2000 мм

Расчет опрокидывающего момента в соответствии с ISO 14397-EN474-3

Размеры

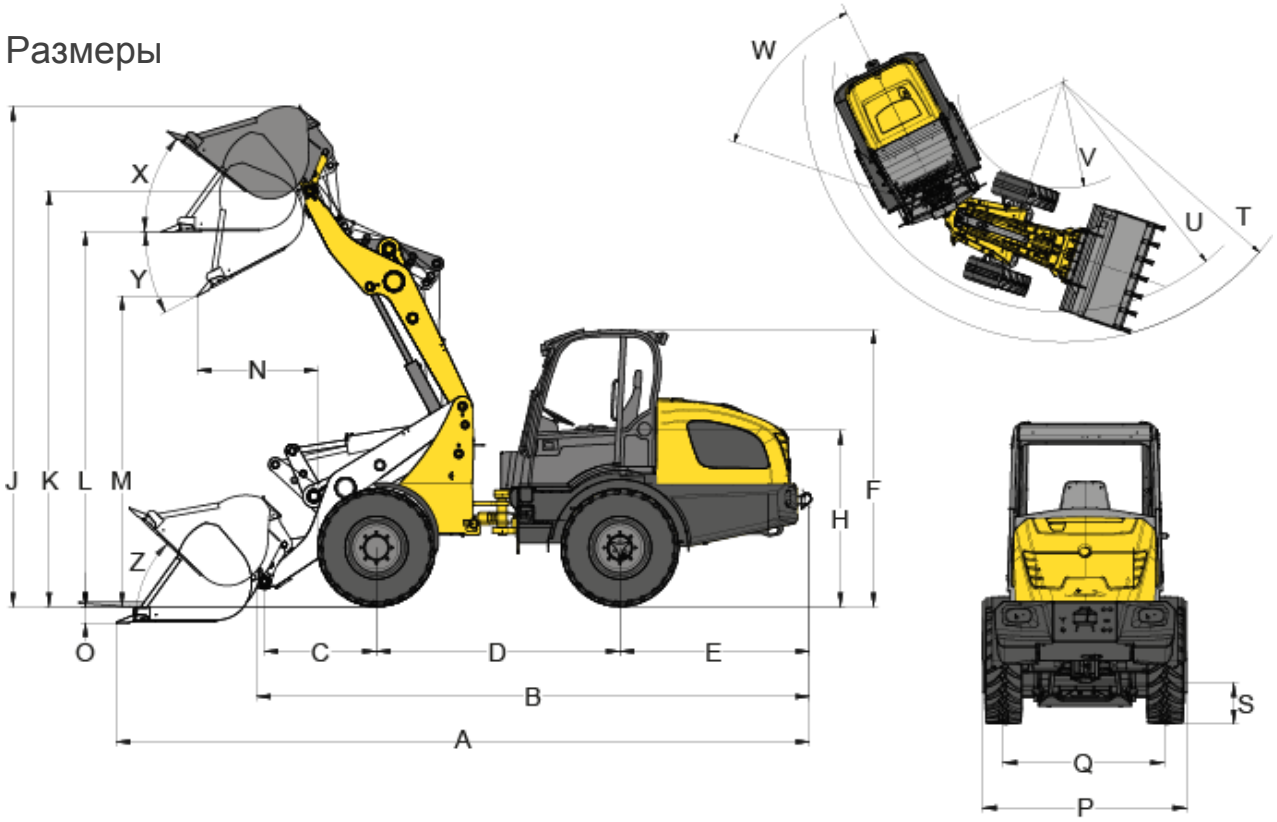

	Стандартные шины	405/70 R 18 EM ET0
A	Общая длина	5898 мм
B	Общая длина без лопаты	4780 мм
C	Bucket pivot point to axle center	991 мм
D	Колесная база	2150 мм
E	Выступ задней части	1676 мм
F	Высота с кабиной	2693 мм
H	Высота сиденья	1609 мм
J	Общая рабочая высота	4536 мм
K	Stroke height max. - bucket pivot point	3686 мм
L	Высота выгрузки	3375 мм
M	Высота разгрузки макс.	2840 мм
N	Радиус действия с M	799 мм
O	Глубина копания	73,5 мм
P	Общая ширина	1829 мм
Q	Ширина колеи	1422 мм
S	Дорожный просвет	375 мм
T	Радиус максимальная	4341 мм
U	Радиус на внешнем крае	3686 мм
V	Внутренний радиус	1666 мм
W	Угол изгиба	42 °
X	Преодолеваемый уклон при макс. высота хода	33 °
Y	Угол опрокидывания Максимум	33 °
Z	Преодолеваемый уклон на земле	39 °

Все значения указаны при использовании стандартного ковша: Землеройный ковш 2000 мм, 1,1 м³ и стандартные шины: 405/70 R 18 EM ET0

Примечание: Обратите внимание, что доступность различных видов оборудования может варьироваться в зависимости от страны, в которой находится заказчик. Вполне возможно, что определенная информация или выпускаемый продукт могут быть недоступны в вашей стране. Более точная информация о мощности двигателя приведена в руководстве по эксплуатации; фактическая отдаваемая мощность может изменяться в зависимости от условий эксплуатации. За исключением ошибок и пропусков. Изображения.
Copyright © 2019 Wacker Neuson SE.

WACKER.NEUSON.RU
Бесплатный звонок по России: 8 (800) 222-12-08
Многоканальный Москва: +7 (495) 748-85-80