WACKER.NEUSON.RU
Бесплатный звонок по России: 8 (800) 222-12-08
Многоканальный Москва: +7 (495) 748-85-80

WL28

Шарнирно-сочлененные колесные погрузчики

Компактная и мощная машина: WL28 с легкостью перевозит поддон с брусчаткой

Необходимость перевозить тяжелые грузы в стесненных условиях строительной площадки – идеальное применение для WL28. WL28 легко справится с полными поддонами брусчатки или другими грузами весом до 1600 кг, а благодаря своим компактным размерам и небольшой рабочей высоте (менее 2,3 м) она пройдет почти везде. Если требуется еще более узкая и низкая машина, мы можем предложить опциональную модель WL28 (EPS), оснащенную открытой кабиной с откидной крышей (ручной или гидравлический режим).

- Мощный и гибкий: Отличные характеристики опрокидывающей нагрузки, подъемной силы и высоты делают эту машины по-настоящему универсальной.
- Простота транспортировки: WL28 можно легко перевезти в автомобильном прицепе благодаря низкому весу.
- Все в поле зрения: Пониженная передняя часть обеспечивает прекрасный обзор рабочей зоны.
- Открытый доступ к гидравлике, двигателю и воздушному фильтру для проведения сервисного обслуживания сокращает время проведения технического обслуживания, а, следовательно, и количество простоев.
- Мощная гидравлика с множеством опций: Опция High Flow для различного навесного оборудования, например снегоуборщиков.

Технические характеристики

	Защитная крыша	Кабина*
Параметры двигателя		
Изготовитель	Perkins	Perkins
Тип двигателя	404 D-22	404 D-22
Цилиндр	4	4
Мощность	35,7 кВт	35,7 кВт
При числе оборотов максимум	2600 1/мин	2600 1/мин
Рабочий объем	2216 см^3	2216 см^3
Тип охлаждающей среды	Вода	Вода
Электроустановка		
Рабочее напряжение	12 В	12 В
Аккумулятор	77 Ач	77 Ач
Генератор	65 А	65 А
Вес		
Рабочая масса	3050 кг	3120 кг
Опрокидывающая нагрузка с ковшом - машина прямо	1985 кг	2388 кг
Опрокидывающая нагрузка с ковшом - машина под углом	1669 кг	2011 кг
Опрокидывающая нагрузка с вилочным захватом - машина прямо	1656 кг	1981 кг
Опрокидывающая нагрузка с вилочным захватом - машина под углом	1392 кг	1677 кг
Данные транспортного средства		
Объем ковша Стандартный ковш	0,42 м³	0,42 м³
Ходовой привод	Гидростатический с универсальным валом шарнира	Гидростатический с универсальным валом шарнира
Система координат	PA940	PA940
Рабочее место водителя (опция)	FSD (EPS, кабина)	Кабина
Скорость (опция)	0-20 (28) км/ч	0-20 (28) км/ч
Скорость Стадия 2:	0 – 28 км/ч	0 – 28 км/ч
Ступеней скорости	2	2
Стандартные шины	12-16,5 EM ET0	305/70 R 16,5 ET0 Alliance Multiuse 550
Гидравлическая установка		
Гидравлика перемещения - Рабочее давление	450 бар	450 бар
Гидравлический привод оборудования - рабочее давление	220 бар	220 бар
Рабочая гидравлика - Объем подачи	49,4 л/мин	49,4 л/мин
Рабочая гидравлика - Объем подачи (опция до)	58,5 л/мин	58,5 л/мин
Заправочные объемы		
Емкость топливного бака	50 л	50 л
Моторное масло	8 л	8 л
Гидравлический бак	30 л	30 л
Охлаждающая среда	9 л	9 л
Уровень шума		
Гарантированный уровень акустической мощности LwA	101 дБ(А)	101 дБ(А)
Заданный уровень звука LpA	82 дБ(А)	82 дБ(А)

Стандартный ковш = землеройный ковш, ширина 1350 мм

FSD = Защитная крыша

EPS = Складная крыша EPS (складная защитная крыша)

Расчет опрокидывающей нагрузки по стандарту ISO 14397-EN474-3

*Вариант оборудования (кабина, противовес плиты основания 97 кг, шины 305/70 R 16.5 ET0 Alliance Multiuse 550)

Размеры

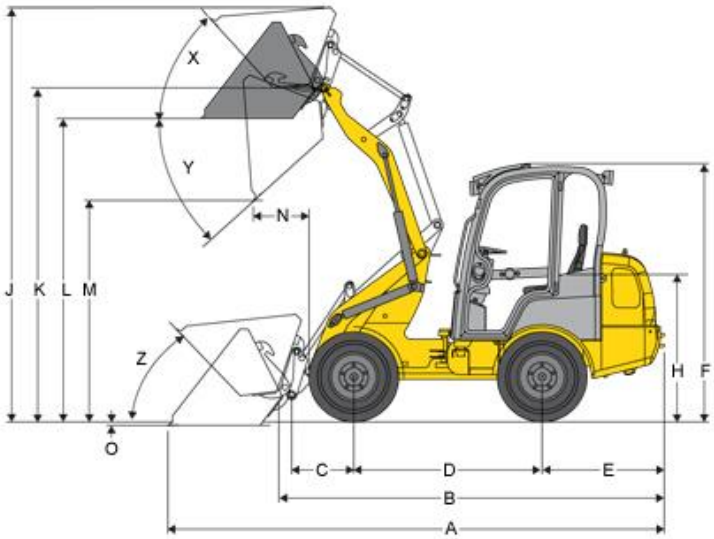

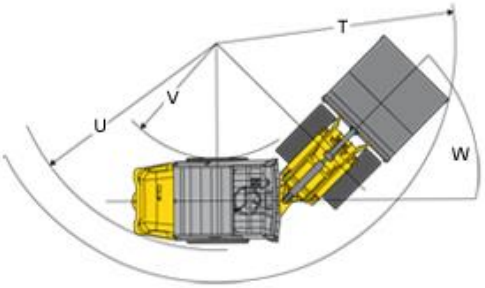

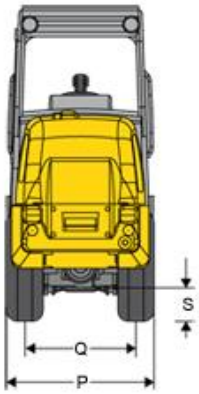

	Стандартные шины	12-16,5 EM ET0
A	Общая длина	4559 мм
B	Общая длина без лопаты	3730 мм
C	Bucket pivot point to axle center	670 мм
D	Колесная база	1764 мм
E	Выступ задней части	1182 мм
F	Высота с низкой защитной крышей	2287 мм
F	Высота с высокой защитной крышей (EPS)	2387 мм
F	Высота со складной защитной крышей (EPS), сложенной	1870 мм
F	Высота с кабиной	2297 мм
H	Высота сиденья	1255 мм
J	Общая рабочая высота	3212 мм
K	Stroke height max. - bucket pivot point	2560 мм
L	Высота выгрузки	2241 мм
M	Высота разгрузки макс.	1700 мм
N	Радиус действия с M	519 мм
O	Глубина копания	132 мм
P	Общая ширина	1245 мм
Q	Ширина колеи	940 мм
S	Дорожный просвет	271 мм
T	Радиус максимальная	3215 мм
U	Радиус на внешнем крае	2845 мм
V	Внутренний радиус	1554 мм
W	Угол изгиба	44 °
X	Преодолеваемый уклон при макс. высота хода	47 °
Y	Угол опрокидывания Максимум	41 °
Z	Преодолеваемый уклон на земле	50 °

Все значения указаны для стандартного ковша: Землеройный ковш 1350 мм, 0,42 м³ и стандартные шины: 12-16,5 EM ET0

Примечание: Обратите внимание, что доступность различных видов оборудования может варьироваться в зависимости от страны, в которой находится заказчик. Вполне возможно, что определенная информация или выпускаемый продукт могут быть недоступны в вашей стране. Более точная информация о мощности двигателя приведена в руководстве по эксплуатации; фактическая отдаваемая мощность может изменяться в зависимости от условий эксплуатации. За исключением ошибок и пропусков. Изображения.
Copyright © 2019 Wacker Neuson SE.

WACKER.NEUSON.RU
Бесплатный звонок по России: 8 (800) 222-12-08
Многоканальный Москва: +7 (495) 748-85-80