WACKER.NEUSON.RU
Бесплатный звонок по России: 8 (800) 222-12-08
Многоканальный Москва: +7 (495) 748-85-80

WL60

Шарнирно-сочлененные колесные погрузчики

Эффективная высокопроизводительная машина

MWL60 имеет самую высокую эффективность: Благодаря дополнительной контролируемой системе измерения нагрузки, которая гарантирует, что гидравлика не работает интенсивно при обычном движении. Это значительно сокращает потребление машиной энергии. WL60 также предлагает самую современную технологию двигателя в соответствии с последним стандартом выбросов уровня IV. Так называемое распределение потоков позволяет одновременно выполнять несколько рабочих функций, таких как подъем, наклон или использование гидравлического навесного оборудования. Кроме того, WL60 чрезвычайно стабильны благодаря оптимальному распределению веса и имеют наибольшую высоту подъема в своем классе. Поэтому WL60 – оптимальный вариант для быстрой работы с учетом экологических требований.

- Несколько вариантов двигателей с системой избирательной каталитической очистки SCR или без нее
- 3,5-дюймовый цветной дисплей с большим количеством функций и понятными индикаторами
- Версия скорости 40 км/ч для больших двигателей с более высоким усилием (опционально)
- Дополнительный климат-контроль на крыше для большего комфорта оператора
- Оптимизированное использование навесного оборудования по регулированию потока масла, опция высокого расхода и непрерывная функция для 3-го и 4-го контура управления

Технические характеристики

	Стандарт двигателя	Вариант двигателя	Вариант двигателя
Параметры двигателя			
Изготовитель	Perkins	Perkins	Perkins
Тип двигателя	854E-E34TAWF	854E-E34TAWF	854E-E34TAWF
Цилиндр	4	4	4
Мощность	55,4 кВт	75 кВт	90 кВт
При числе оборотов максимум	2200 1/мин	2200 1/мин	2200 1/мин
Рабочий объем	3400 см^3	3400 см^3	3400 см^3
Тип охлаждающей среды	Вода/воздух турбонаддува	Вода/воздух турбонаддува	Вода/воздух турбонаддува
Электроустановка			
Рабочее напряжение	12 В		
Аккумулятор	95 Ач		
Генератор	120 А		
Вес			
Рабочая масса	5930 кг		
Опрокидывающая нагрузка с ковшом - машина прямо	3374 кг		
Опрокидывающая нагрузка с ковшом - машина под углом	3031 кг		
Опрокидывающая нагрузка с вилочным захватом - машина прямо	3344 кг		
Опрокидывающая нагрузка с вилочным захватом - машина под углом	2791 кг		
Данные транспортного средства			
Объем ковша Стандартный ковш	1 м^3		
Ходовой привод	Гидростатический с универсальным валом шарнира		
Система координат	PA1422		
Рабочее место водителя (опция)	Кабина		
Скорость (опция)	0-20 (30,40) км/ч		
Скорость Стадия 2:	0-30 км/ч		
Ступеней скорости	2		
Стандартные шины	405/70 R 18 EM ET0		
Гидравлическая установка			
Гидравлика перемещения - Рабочее давление	445 бар		
Гидравлический привод оборудования - рабочее давление	210 бар		
Рабочая гидравлика - Объем подачи	100 л/мин		
Рабочая гидравлика - Объем подачи (опция до)	150 л/мин		
Заправочные объемы			
Емкость топливного бака	105 л		
Гидравлический бак	95 л		
Уровень шума			
Гарантированный уровень акустической мощности LwA	103 дБ(A)		

Стандартный ковш = землеройный ковш, ширина 2000 мм

Расчет опрокидывающего момента в соответствии с ISO 14397-EN474-3

Размеры

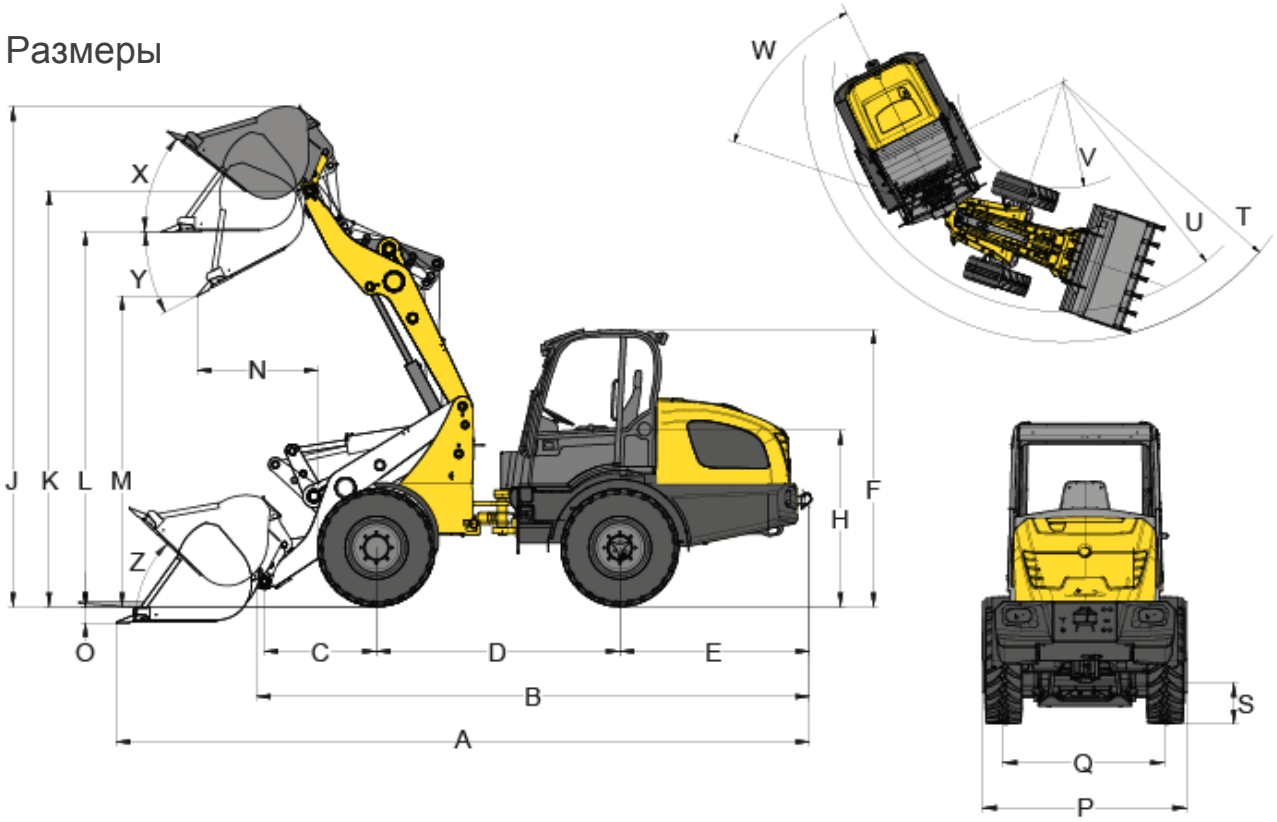

	Стандартные шины	405/70 R 18 EM ET0
A	Общая длина	5898 мм
B	Общая длина без лопаты	4780 мм
C	Bucket pivot point to axle center	991 мм
D	Колесная база	2150 мм
E	Выступ задней части	1676 мм
F	Высота с кабиной	2693 мм
H	Высота сиденья	1609 мм
J	Общая рабочая высота	4409 мм
K	Stroke height max. - bucket pivot point	3686 мм
L	Высота выгрузки	3375 мм
M	Высота разгрузки макс.	2841 мм
N	Радиус действия с M	799 мм
O	Глубина копания	74 мм
P	Общая ширина	1829 мм
Q	Ширина колеи	1422 мм
S	Дорожный просвет	375 мм
T	Радиус максимальная	4072 мм
U	Радиус на внешнем крае	3686 мм
V	Внутренний радиус	1666 мм
W	Угол изгиба	42 °
X	Преодолеваемый уклон при макс. высота хода	33 °
Y	Угол опрокидывания Максимум	33 °
Z	Преодолеваемый уклон на земле	39 °

Все значения указаны при использовании стандартного ковша: Землеройный ковш 2000 мм, 1,0 м³ и стандартные шины: 405/70 R 18 EM ET0

Примечание: Обратите внимание, что доступность различных видов оборудования может варьироваться в зависимости от страны, в которой находится заказчик. Вполне возможно, что определенная информация или выпускаемый продукт могут быть недоступны в вашей стране. Более точная информация о мощности двигателя приведена в руководстве по эксплуатации; фактическая отдаваемая мощность может изменяться в зависимости от условий эксплуатации. За исключением ошибок и пропусков. Изображения.
Copyright © 2019 Wacker Neuson SE.

WACKER.NEUSON.RU
Бесплатный звонок по России: 8 (800) 222-12-08
Многоканальный Москва: +7 (495) 748-85-80