WACKER.NEUSON.RU
Бесплатный звонок по России: 8 (800) 222-12-08
Многоканальный Москва: +7 (495) 748-85-80

WL20

Шарнирно-сочлененные колесные погрузчики

WACKER NEUSON
all it takes!

Многофункциональность в условиях ограниченного пространства

Шарнирно-сочлененный колесный погрузчик WL 20 производства компании Wacker Neuson готов работать в любых условиях и на самых узких полосах движения. И это еще не все. Колесный погрузчик обеспечивает первоклассные результаты работы даже в самых сложных условиях и прекрасно зарекомендовал себя во всех аспектах использования. Кроме комфорта при работе и высоких характеристик безопасности колесный погрузчик WL 20 предлагает высочайшую маневренность, отличную скорость, экономию места при использовании и легкость при транспортировке между строительными площадками.

- Высочайшая маневренность, работа в узких проездах и комфорт на рабочем месте
- Гидростатический полный привод и качающаяся подвеска моста
- Доступны два варианта кабины водителя: Фиксированная защитная крыша и складная крыша
- Высокие стандарты безопасности:
- Большой выбор навесного оборудования

Технические характеристики

	Защитная крыша	Кабина*
Параметры двигателя		
Изготовитель	Perkins	Perkins
Тип двигателя	403 D-11	403 D-11
Цилиндр	3	3
Мощность	17,9 кВт	17,9 кВт
При числе оборотов максимум	2800 1/мин	2600 1/мин
Рабочий объем	1131 см^3	1496 см^3
Тип охлаждающей среды	Вода	Вода
Электроустановка		
Рабочее напряжение	12 В	12 В
Аккумулятор	77 Ач	77 Ач
Генератор	40 А	65 А
Вес		
Рабочая масса	2000 кг	2150 кг
Опрокидывающая нагрузка с ковшом - машина прямо	1215 кг	1437 кг
Опрокидывающая нагрузка с ковшом - машина под углом	977 кг	1206 кг
Опрокидывающая нагрузка с вилочным захватом - машина прямо	904 кг	970 кг
Опрокидывающая нагрузка с вилочным захватом - машина под углом	719 кг	866 кг
Данные транспортного средства		
Объем ковша Стандартный ковш	0,2 м³	0,2 м³
Система координат	T80 (T94)	T94
Рабочее место водителя (опция)	FSD (EPS, EPS Plus, кабина)	Кабина
Скорость (опция)	0-20 (30) км/ч	0-20 (30) км/ч
Ступеней скорости	2	2
Стандартные шины	27x10,50-15 EM ET-5	27x10,50-15 EM ET-5
Гидравлическая установка		
Гидравлика перемещения - Рабочее давление	330 бар	330 бар
Гидравлический привод оборудования - рабочее давление	225 бар	225 бар
Рабочая гидравлика - Объем подачи	30,8 л/мин	36,4 л/мин
Заправочные объемы		
Емкость топливного бака	20 л	20 л
Моторное масло	4 л	4,5 л
Гидравлический бак	20 л	20 л
Гидравлическая система	37 л	37 л
Охлаждающая среда	4,3 л	5,5 л
Уровень шума		
Гарантированный уровень акустической мощности LwA	101 дБ(А)	101 дБ(А)
Заданный уровень звука LpA	85 дБ(А)	85 дБ(А)

Стандартный ковш = землеройный ковш, ширина 1150 мм

FSD = Защитная крыша

EPS = Складная крыша EPS (складная защитная крыша)

EPS Plus = Складная крыша EPS Plus (складная защитная крыша с гидравлическим регулированием по высоте)

Расчет опрокидывающей нагрузки по стандарту ISO 14397-EN474-3

*Вариант оборудования (двигатель большого объема, кабина, ось T94)

Размеры

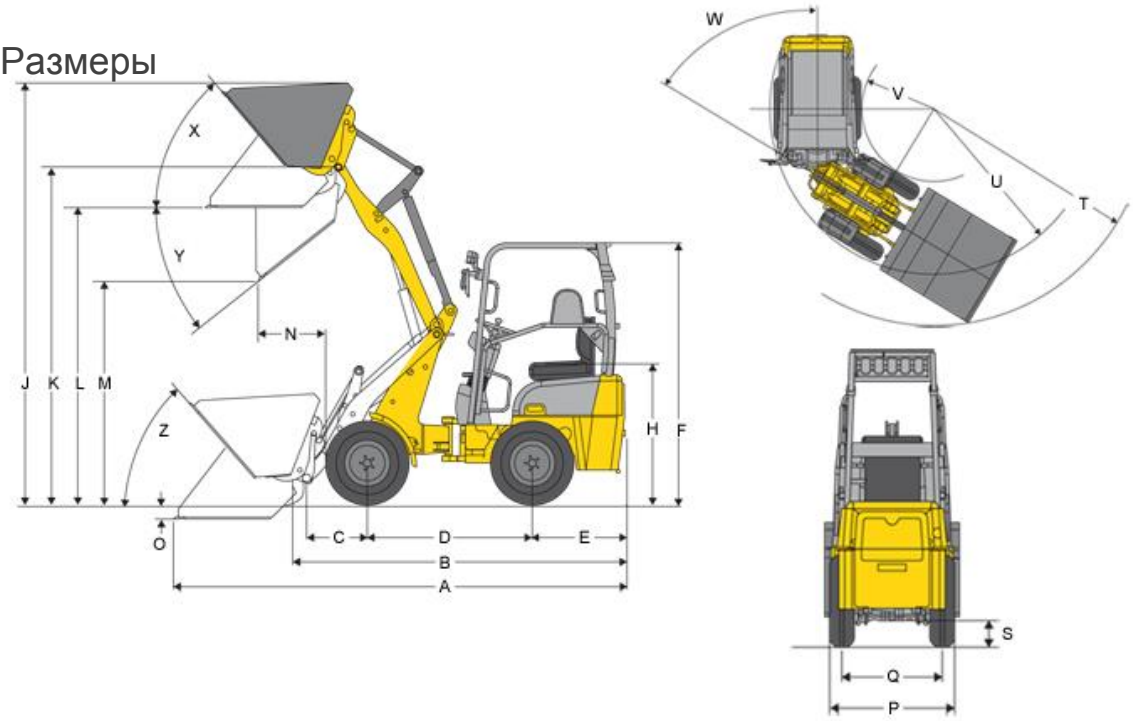

	Стандартные шины	27x10,5-15 EM ET-5
A	Общая длина	3721 мм
B	Общая длина без лопаты	3063 мм
C	Bucket pivot point to axle center	508 мм
D	Колесная база	1468 мм
E	Выступ задней части	975 мм
F	Высота с низкой защитной крышей	2189 мм
F	Высота с высокой защитной крышей (EPS)	2293 мм
F	Высота со складной защитной крышей (EPS), сложенной	1880 мм
F	Высота со складной защитной крышей, регулируемой по высоте (EPS Plus)	2195 мм
F	Высота со складной защитной крышей, регулируемой по высоте (EPS Plus), опущенной	1901 мм
F	Высота с кабиной	2302 мм
H	Высота сиденья	1225 мм
J	Общая рабочая высота	3274 мм
K	Stroke height max. - bucket pivot point	2693 мм
L	Высота выгрузки	2424 мм
M	Высота разгрузки макс.	2011 мм
N	Радиус действия с M	350 мм
O	Глубина копания	94 мм
P	Общая ширина	1076 мм
Q	Ширина колеи	810 мм
S	Дорожный просвет	207 мм
T	Радиус максимальная	2681 мм
U	Радиус на внешнем крае	2356 мм
V	Внутренний радиус	1219 мм
W	Угол изгиба	45 °
X	Преодолеваемый уклон при макс. высота хода	50 °
Y	Угол опрокидывания Максимум	38 °
Z	Преодолеваемый уклон на земле	48 °

Все значения указаны для стандартного ковша: Землеройный ковш 1150 мм, 0,2 м³ и стандартные шины: 27 x 10,5-15 EM ET-5

Примечание: Обратите внимание, что доступность различных видов оборудования может варьироваться в зависимости от страны, в которой находится заказчик. Вполне возможно, что определенная информация или выпускаемый продукт могут быть недоступны в вашей стране. Более точная информация о мощности двигателя приведена в руководстве по эксплуатации; фактическая отдаваемая мощность может изменяться в зависимости от условий эксплуатации. За исключением ошибок и пропусков. Изображения.

Copyright © 2019 Wacker Neuson SE.

WACKER.NEUSON.RU
Бесплатный звонок по России: 8 (800) 222-12-08
Многоканальный Москва: +7 (495) 748-85-80