WACKER.NEUSON.RU
Бесплатный звонок по России: 8 (800) 222-12-08
Многоканальный Москва: +7 (495) 748-85-80

WL52

Шарнирно-сочлененные колесные погрузчики

Классика для строительной площадки

Колесный погрузчик WL 52 – это погрузчик, который должен стать неотъемлемой частью любой строительной площадки. В дополнение к мощной гидравлике он оснащен рычагом управления, который чрезвычайно прост в использовании и позволяет оператору работать без утомления даже продолжительное время. Огромная мощность двигателя в сочетании с высокими показателями отрыва и опрокидывающихся цилиндров большого размера. Идеально подходит для быстрой погрузки и разгрузки материалов и множества циклов погрузки.

- Гидростатический полный привод и качающаяся подвеска моста
- Складная кабина обеспечивает оптимальную доступность для обслуживания
- Высокое сдвигающее усилие
- На выбор доступно два типа кабин различной высоты и с различным оборудованием
- Большой выбор навесного оборудования

Технические характеристики

Параметры двигателя	
Изготовитель	Deutz
Тип двигателя	TCD 2.9 L4
Цилиндр	4
Мощность	55,4 кВт
При числе оборотов максимум	2300 1/мин
Рабочий объем	2900 см^3
Тип охлаждающей среды	Вода/воздух турбонаддува
Тип DEF	DPF/DOC
Нормы выбросов	V
Электроустановка	
Рабочее напряжение	12 В
Аккумулятор	95 Ач
Генератор	95 А
Вес	
Рабочая масса	5100 кг
Опрокидывающая нагрузка с ковшом - машина прямо	3949 кг
Опрокидывающая нагрузка с ковшом - машина под углом	3416 кг
Опрокидывающая нагрузка с вилочным захватом - машина прямо	3055 кг
Опрокидывающая нагрузка с вилочным захватом - машина под углом	2555 кг
Данные транспортного средства	
Объем ковша Стандартный ковш	0,85 м^3
Ходовой привод	Гидростатический с универсальным валом шарнира
Система координат	PA1400
Рабочее место водителя (опция)	Кабина
Скорость (опция)	0-20 (30) км/ч
Скорость Стадия 2:	0 – 30 км/ч
Ступеней скорости	2
Стандартные шины	405/70 R 18 EM ET0
Гидравлическая установка	
Гидравлика перемещения - Рабочее давление	450 бар
Гидравлический привод оборудования - рабочее давление	220 бар
Рабочая гидравлика - Объем подачи	73,6 л/мин
Рабочая гидравлика - Объем подачи (опция до)	115 л/мин
Заправочные объемы	
Емкость топливного бака	82 л
Гидравлический бак	66 л
Уровень шума	
Гарантированный уровень акустической мощности LwA	101 дБ(A)
Заданный уровень звука LpA	78 дБ(A)

DOC = Diesel oxidation catalyst
DPF = diesel particulate filter
Tipping load calculation according to ISO 14397-EN474-3

Стандартный ковш = землеройный ковш, ширина 1900 мм
Расчет опрокидывающей нагрузки по стандарту ISO 14397-EN474-3

Размеры

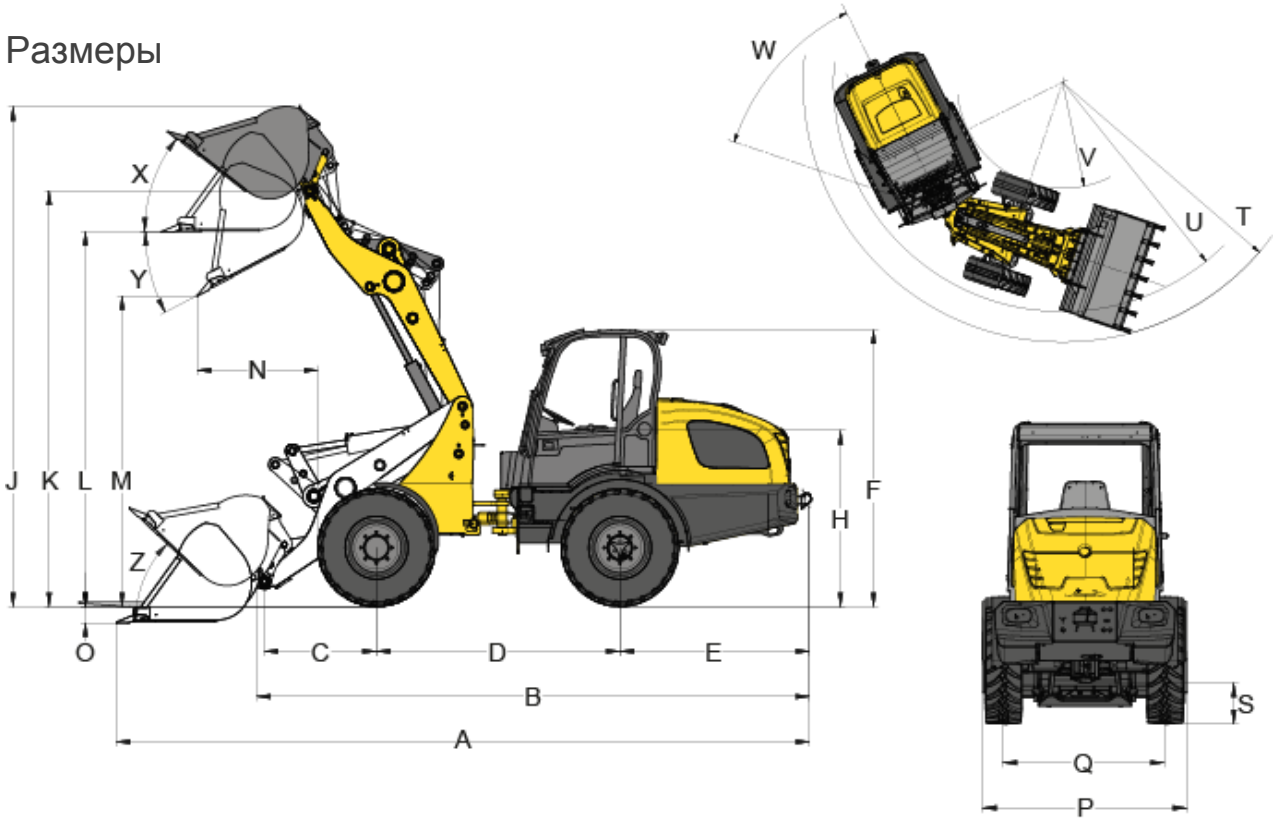

	Стандартные шины	405/70 R 18 EM ET0
A	Общая длина	5420 мм
B	Общая длина без лопаты	4760 мм
C	Bucket pivot point to axle center	1040 мм
D	Колесная база	2110 мм
E	Выступ задней части	1530 мм
F	Высота с низкой защитной крышей	2498 мм
F	Высота с высокой защитной крышей	2680 мм
H	Высота сиденья	1590 мм
J	Общая рабочая высота	3930 мм
K	Stroke height max. - bucket pivot point	3240 мм
L	Высота выгрузки	2980 мм
M	Высота разгрузки макс.	2470 мм
N	Радиус действия с M	625 мм
O	Глубина копания	96 мм
P	Общая ширина	1810 мм
Q	Ширина колеи	1400 мм
S	Дорожный просвет	370 мм
T	Радиус максимальная	4240 мм
U	Радиус на внешнем крае	3850 мм
V	Внутренний радиус	1910 мм
W	Угол изгиба	40 °
X	Преодолеваемый уклон при макс. высота хода	71 °
Y	Угол опрокидывания Максимум	45 °
Z	Преодолеваемый уклон на земле	43 °

Все значения указаны для стандартного ковша: Землеройный ковш 1900 мм, 0,8 м³ и стандартные шины: 405/70 R 18 EM ET0

Примечание: Обратите внимание, что доступность различных видов оборудования может варьироваться в зависимости от страны, в которой находится заказчик. Вполне возможно, что определенная информация или выпускаемый продукт могут быть недоступны в вашей стране. Более точная информация о мощности двигателя приведена в руководстве по эксплуатации; фактическая отдаваемая мощность может изменяться в зависимости от условий эксплуатации. За исключением ошибок и пропусков. Изображения.
Copyright © 2019 Wacker Neuson SE.

WACKER.NEUSON.RU
Бесплатный звонок по России: 8 (800) 222-12-08
Многоканальный Москва: +7 (495) 748-85-80