WACKER.NEUSON.RU
Бесплатный звонок по России: 8 (800) 222-12-08
Многоканальный Москва: +7 (495) 748-85-80

WL34

Шарнирно-сочлененные колесные погрузчики

Обеспечивает идеальную маневренность

Колесный погрузчик модели WL 34 представляет собой универсальный и чрезвычайно маневренный инструмент для перемещения грузов. Модель WL 34 объединяет в себе мощность, надежную гидравлику и компактные размеры с инновационными технологиями при убедительном соотношении цена-качество. Это мощный помощник, который справляется с высокой рабочей нагрузкой.

- Ковш 0,6 м³
- Маневренность на минимальных площадях благодаря маятниковому шарниру
- Коническая погрузочная консоль обеспечивает превосходную видимость транспортируемых товаров
- Практично расположенные точки доступа в кабине обеспечивают быстрое проведение технического обслуживания
- В стандартной комплектации оборудован просторной кабиной

Технические характеристики

Параметры двигателя	
Изготовитель	Perkins
Тип двигателя	404 D-22
Цилиндр	4
Мощность	35,7 кВт
При числе оборотов максимум	2600 1/мин
Рабочий объем	2216 см^3
Тип охлаждающей среды	Вода
Электроустановка	
Рабочее напряжение	12 В
Аккумулятор	95 Ач
Генератор	65 А
Вес	
Рабочая масса	3.440 кг
Опрокидывающая нагрузка с ковшом - машина прямо	2.475 кг
Опрокидывающая нагрузка с ковшом - машина под углом	2.076 кг
Опрокидывающая нагрузка с вилочным захватом - машина прямо	2.067 кг
Опрокидывающая нагрузка с вилочным захватом - машина под углом	1.725 кг
Данные транспортного средства	
Объем ковша Стандартный ковш	0,6 м³
Ходовой привод	Гидростатический с универсальным валом шарнира
Система координат	PA1200
Рабочее место водителя (опция)	FSD (кабина)
Скорость (опция)	0-20 (28) км/ч
Скорость Стадия 2:	0 – 20 км/ч
Ступеней скорости	2
Стандартные шины	12,0/75-18 MPT ET-30
Гидравлическая установка	
Гидравлика перемещения - Рабочее давление	450 бар
Гидравлический привод оборудования - рабочее давление	210 бар
Рабочая гидравлика - Объем подачи	49 л/мин
Рабочая гидравлика - Объем подачи (опция до)	64,4 л/мин
Заправочные объемы	
Емкость топливного бака	55 л
Моторное масло	8 л
Гидравлический бак	65 л
Гидравлическая система	75 л
Охлаждающая среда	10 л
Уровень шума	
Гарантированный уровень акустической мощности LwA	101 дБ(A)
Заданный уровень звука LpA	75 дБ(A)

Стандартный ковш = землеройный ковш, ширина 1650 мм
FSD = Защитная крыша
Расчет опрокидывающей нагрузки по стандарту ISO 14397-EN474-

Размеры

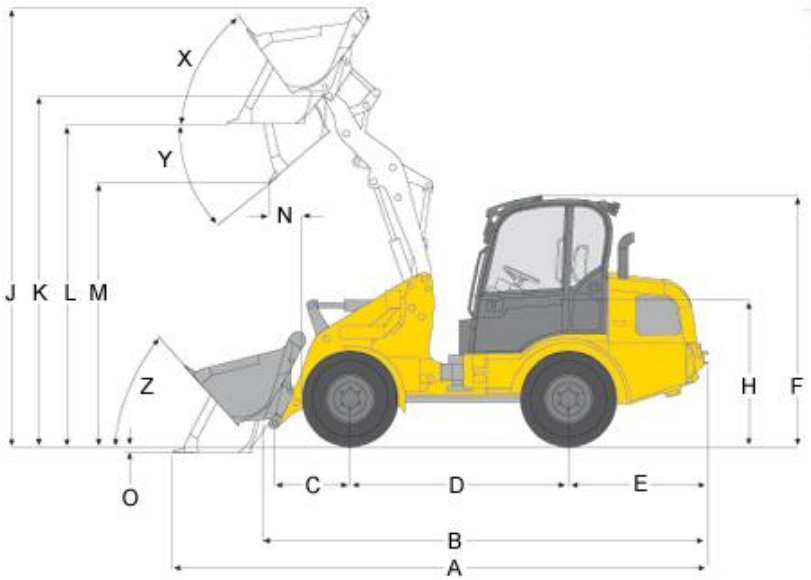

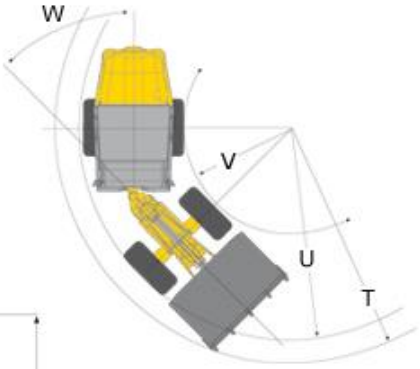

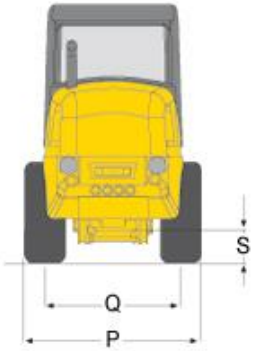

	Стандартные шины	12,0/75-18 MPT ET-30
A	Общая длина	4.932 мм
B	Общая длина без лопаты	4.135 мм
C	Bucket pivot point to axle center	675 мм
D	Колесная база	2.045 мм
E	Выступ задней части	1.311 мм
F	Высота с низкой защитной крышей	2.238 мм
F	Высота с высокой защитной крышей	2.341 мм
F	Высота с низкой кабиной	2.281 мм
F	Высота с высокой кабиной	2.383 мм
H	Высота сиденья	1.317 мм
J	Общая рабочая высота	4.002 мм
K	Stroke height max. - bucket pivot point	3.263 мм
L	Высота выгрузки	2.901 мм
M	Высота разгрузки макс.	2.384 мм
N	Радиус действия с M	344 мм
O	Глубина копания	108 мм
P	Общая ширина	1.600 мм
Q	Ширина колеи	1.272 мм
S	Дорожный просвет	321 мм
T	Радиус максимальная	3.689 мм
U	Радиус на внешнем крае	3.271 мм
V	Внутренний радиус	1.733 мм
W	Угол изгиба	45 °
X	Преодолеваемый уклон при макс. высота хода	44 °
Y	Угол опрокидывания Максимум	43 °
Z	Преодолеваемый уклон на земле	45 °

Все значения указаны для стандартного ковша: Землеройный ковш 1650 мм, 0,6 м³ и стандартные шины: 12,0/75-18 MPT ET-30

Примечание: Обратите внимание, что доступность различных видов оборудования может варьироваться в зависимости от страны, в которой находится заказчик. Вполне возможно, что определенная информация или выпускаемый продукт могут быть недоступны в вашей стране. Более точная информация о мощности двигателя приведена в руководстве по эксплуатации; фактическая отдаваемая мощность может изменяться в зависимости от условий эксплуатации. За исключением ошибок и пропусков. Изображения.
Copyright © 2019 Wacker Neuson SE.

WACKER.NEUSON.RU
Бесплатный звонок по России: 8 (800) 222-12-08
Многоканальный Москва: +7 (495) 748-85-80