WACKER.NEUSON.RU
Бесплатный звонок по России: 8 (800) 222-12-08
Многоканальный Москва: +7 (495) 748-85-80

WL54

Шарнирно-сочлененные колесные погрузчики

Убедительные показатели на любой строительной площадке

Мощный колесный погрузчик WL54 покорит Вас высокой экономической эффективностью и производительностью при выполнении работ на стройплощадке. Он отличается быстротой маневрирования, экономит рабочее время и обеспечивает первоклассную производительность Благодаря высоким усилиям врезания и подъема, высокой устойчивости, также подключаемой блокировке дифференциала до 100 %. И все это при привлекательном соотношении цена-качество.

- Вместительность ковша 1,0 м³ при плотности насыпного материала 1,3 т/м³
- Мощная гидравлика с множеством опций, таких как опция high flow для различного навесного оборудования
- Открытый доступ к гидравлике, двигателю и воздушному фильтру для проведения сервисного обслуживания – сокращает время проведения технического обслуживания, а следовательно, и количество простоев
- Невероятный вылет стрелы погрузчика обеспечивает ссыпание материала по центру грузовой емкости, даже если она расположена на большой высоте.
- Чрезвычайно маневренный благодаря маятниковому шарниру

Технические характеристики

	Защитная крыша	Кабина*
Параметры двигателя		
Изготовитель	Deutz	Deutz
Тип двигателя	TCD 2.9 L4	TCD 2.9 L4
Цилиндр	4	4
Мощность	55,4 кВт	55,4 кВт
При числе оборотов максимум	2300 1/мин	2300 1/мин
Рабочий объем	2900 см^3	2900 см^3
Тип охлаждающей среды	Вода/воздух турбонаддува	Вода/воздух турбонаддува
Электроустановка		
Рабочее напряжение	12 В	12 В
Аккумулятор	95 Ач	95 Ач
Генератор	95 А	95 А
Вес		
Рабочая масса	5800 кг	5800 кг
Опрокидывающая нагрузка с ковшом - машина прямо	3270 кг	3583 кг
Опрокидывающая нагрузка с ковшом - машина под углом	2761 кг	3045 кг
Опрокидывающая нагрузка с вилочным захватом - машина прямо	3035 кг	3270 кг
Опрокидывающая нагрузка с вилочным захватом - машина под углом	2599 кг	2813 кг
Данные транспортного средства		
Объем ковша Стандартный ковш	1 м^3	1 м^3
Ходовой привод	Гидростатический с универсальным валом шарнира	Гидростатический с универсальным валом шарнира
Система координат	PA1422	PA1422
Рабочее место водителя (опция)	FSD (Кабина)	Кабина
Скорость (опция)	0-20 (30) км/ч	0-20 (30) км/ч
Скорость Стадия 2:	0-20 (30) км/ч	
Ступеней скорости	2	2
Стандартные шины	12,5-20 MPT ET0	500/45-20 AS ET0
Гидравлическая установка		
Гидравлика перемещения - Рабочее давление	445 бар	445 бар
Гидравлический привод оборудования - рабочее давление	210 бар	210 бар
Рабочая гидравлика - Объем подачи	64 л/мин	64 л/мин
Рабочая гидравлика - Объем подачи (опция до)	115 л/мин	115 л/мин
Заправочные объемы		
Емкость топливного бака	82 л	82 л
Гидравлический бак	66 л	66 л
Уровень шума		
Гарантированный уровень акустической мощности LwA	101 дБ(А)	101 дБ(А)

Стандартный ковш = землеройный ковш, ширина 1900 мм

FSD = Защитная крыша

Расчет опрокидывающей нагрузки по стандарту ISO 14397-EN474-3

*Версия оборудования (кабина, противовес плиты основания 118 кг, шины 500/45-20 AS ET0)

Размеры

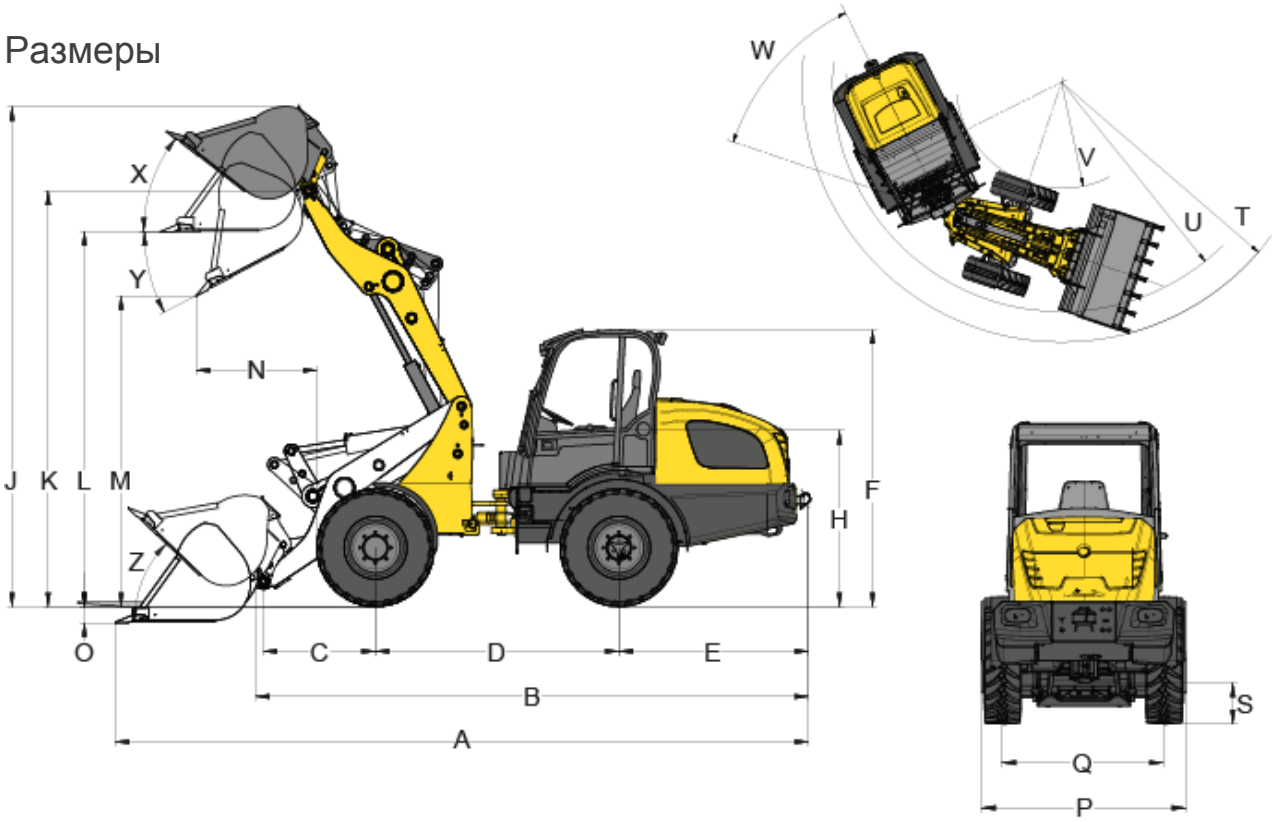

	Стандартные шины	12,5-20 MPT ET0
A	Общая длина	5760 мм
B	Общая длина без лопаты	4828 мм
C	Bucket pivot point to axle center	991 мм
D	Колесная база	2150 мм
E	Выступ задней части	1531 мм
F	Высота с низкой защитной крышей	2495 мм
F	Высота с высокой защитной крышей	2553 мм
H	Высота сиденья	1495 мм
J	Общая рабочая высота	4561 мм
K	Stroke height max. - bucket pivot point	3671 мм
L	Высота выгрузки	3335 мм
M	Высота разгрузки макс.	2864 мм
N	Радиус действия с M	875 мм
O	Глубина копания	114 мм
P	Общая ширина	1742 мм
Q	Ширина колеи	1432 мм
S	Дорожный просвет	352 мм
T	Радиус максимальная	4242 мм
U	Радиус на внешнем крае	3785 мм
V	Внутренний радиус	1914 мм
W	Угол изгиба	42 °
X	Преодолеваемый уклон при макс. высота хода	44 °
Y	Угол опрокидывания Максимум	28 °
Z	Преодолеваемый уклон на земле	38 °

Все значения указаны для стандартного ковша: Землеройный ковш 1900 мм, 1,0 м³ и стандартные шины: 12,5-20 MPT ET0

Примечание: Обратите внимание, что доступность различных видов оборудования может варьироваться в зависимости от страны, в которой находится заказчик. Вполне возможно, что определенная информация или выпускаемый продукт могут быть недоступны в вашей стране. Более точная информация о мощности двигателя приведена в руководстве по эксплуатации; фактическая отдаваемая мощность может изменяться в зависимости от условий эксплуатации. За исключением ошибок и пропусков. Изображения.
Copyright © 2019 Wacker Neuson SE.

WACKER.NEUSON.RU
Бесплатный звонок по России: 8 (800) 222-12-08
Многоканальный Москва: +7 (495) 748-85-80