WACKER.NEUSON.RU
Бесплатный звонок по России: 8 (800) 222-12-08
Многоканальный Москва: +7 (495) 748-85-80

WL44

Шарнирно-сочлененные колесные погрузчики

Универсальная машина для проведения ежедневных работ с максимальной производительностью

Шарнирно-сочлененный колесный погрузчик WL44 одновременно обладает мощностью, маневренностью и эффективностью. Он прекрасно справляется с любыми поставленными задачами. Компактные размеры наряду с инновационными технологиями при убедительном соотношении цена–качество обеспечивают идеальное сочетание мощности и экономической эффективности.

- Вместительность ковша 0,8 м³ при плотности насыпного материала 1,3 т/м³
- Мощная гидравлика с множеством опций, таких как опция high flow для различного навесного оборудования
- Открытый доступ к гидравлике, двигателю и воздушному фильтру для проведения сервисного обслуживания – сокращает время проведения технического обслуживания, а следовательно, и количество простоев
- Различные мощности двигателя для любой сферы применения
- Высокое усилие отрыва для крупных объемов благодаря Z-кинематике

Технические характеристики

	Стандартный двигатель	Опциональный двигатель*
Параметры двигателя		
Изготовитель	Perkins	Deutz
Тип двигателя	404 D-22	TCD 2.9 L4
Цилиндр	4	4
Мощность	35,7 кВт	55,4 кВт
При числе оборотов максимум	2600 1/мин	2300 1/мин
Рабочий объем	2216 см^3	2900 см^3
Тип охлаждающей среды	Вода	Вода/воздух турбонаддува
Тип DEF	-	DPF/DOC
Нормы выбросов	IIIA	V
Электроустановка		
Рабочее напряжение	12 В	
Аккумулятор	95 Ач	
Генератор	85 А	
Вес		
Рабочая масса	4600 кг	
Опрокидывающая нагрузка с ковшом - машина прямо	3327 кг	
Опрокидывающая нагрузка с ковшом - машина под углом	2845 кг	
Опрокидывающая нагрузка с вилочным захватом - машина прямо	2562 кг	
Опрокидывающая нагрузка с вилочным захватом - машина под углом	2204 кг	
Данные транспортного средства		
Объем ковша Стандартный ковш	0,8 м^3	
Ходовой привод	Гидростатический с универсальным валом шарнира	Гидростатический с универсальным валом шарнира
Система координат	PA1400	PA1400
Рабочее место водителя	FSD (кабина)	Кабина
Скорость (опция)	0-20 (30) км/ч	0-20 (30) км/ч
Скорость (опция)	0 – 20 км/ч	
Стандартные шины	12,5-18 MPT ET-50	405/70 R 18 EM ET0
Гидравлическая установка		
Гидравлика перемещения - Рабочее давление	450 бар	
Гидравлический привод оборудования - рабочее давление	220 бар	
Рабочая гидравлика - Объем подачи	58,5 л/мин	
Рабочая гидравлика - Объем подачи (опция до)	103 л/мин	
Заправочные объемы		
Емкость топливного бака	82 л	
Гидравлический бак	66 л	
Уровень шума		
Гарантированный уровень акустической мощности LwA	101 дБ(А)	
Заданный уровень звука LpA	78 дБ(А)	

FSD = operator's canopy
DOC = Diesel oxidation catalyst
DPF = diesel particulate filter
Tipping load calculation according to ISO 14397-EN474-3

Стандартный ковш = землеройный ковш, ширина 1900 мм
FSD = Защитная крыша
Расчет опрокидывающей нагрузки по стандарту ISO 14397-EN474-3
*Вариант оборудования (двигатель большого объема, кабина, шины 405/70 R 18 EM ET0)

Размеры

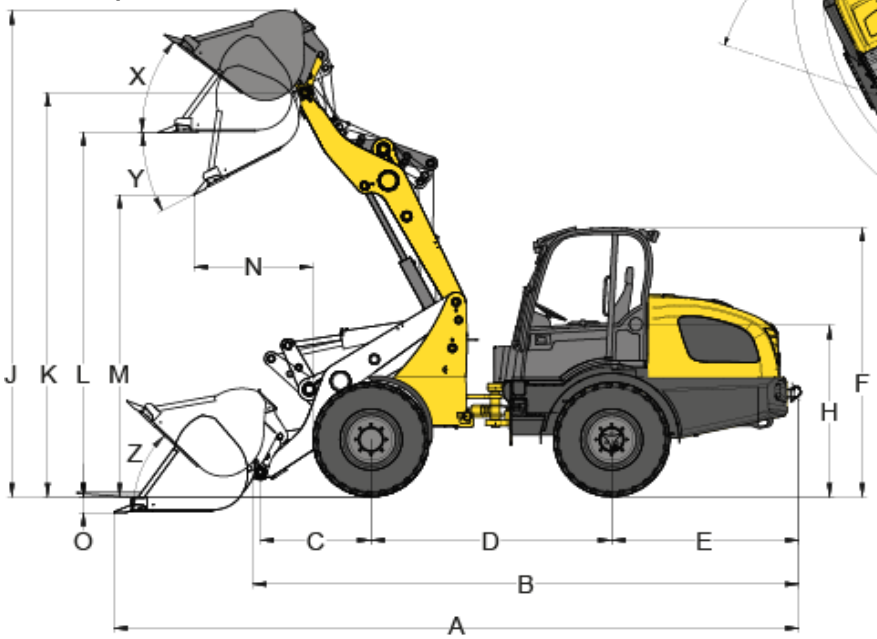

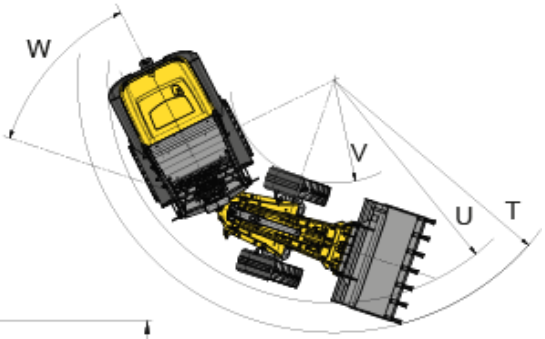

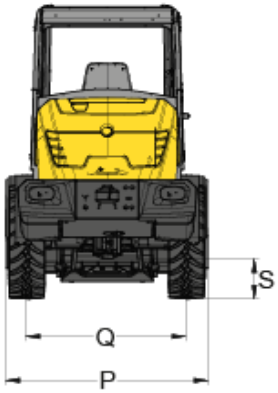

	Стандартные шины	12,5-18 MPT ET-50
A	Общая длина	5420 мм
B	Общая длина без лопаты	4760 мм
C	Bucket pivot point to axle center	1040 мм
D	Колесная база	2110 мм
E	Выступ задней части	1530 мм
F	Высота с низкой защитной крышей	2332 мм
F	Высота с высокой защитной крышей	2470 мм
F	Высота с кабиной	2528 мм
H	Высота сиденья	1470 мм
J	Общая рабочая высота	3890 мм
K	Stroke height max. - bucket pivot point	3200 мм
L	Высота выгрузки	2940 мм
M	Высота разгрузки макс.	2430 мм
N	Радиус действия с M	665 мм
O	Глубина копания	136 мм
P	Общая ширина	1830 мм
Q	Ширина колеи	1500 мм
S	Дорожный просвет	367 мм
T	Радиус максимальная	4270 мм
U	Радиус на внешнем крае	3870 мм
V	Внутренний радиус	1990 мм
W	Угол изгиба	40 °
X	Преодолеваемый уклон при макс. высота хода	71 °
Y	Угол опрокидывания Максимум	45 °
Z	Преодолеваемый уклон на земле	43 °

Все значения указаны для стандартного ковша: Землеройный ковш 1900 мм, 0,8 м³ и стандартные шины: 12,5-18 MPT ET-50

Примечание: Обратите внимание, что доступность различных видов оборудования может варьироваться в зависимости от страны, в которой находится заказчик. Вполне возможно, что определенная информация или выпускаемый продукт могут быть недоступны в вашей стране. Более точная информация о мощности двигателя приведена в руководстве по эксплуатации; фактическая отдаваемая мощность может изменяться в зависимости от условий эксплуатации. За исключением ошибок и пропусков. Изображения.

Copyright © 2019 Wacker Neuson SE.

WACKER.NEUSON.RU
Бесплатный звонок по России: 8 (800) 222-12-08
Многоканальный Москва: +7 (495) 748-85-80